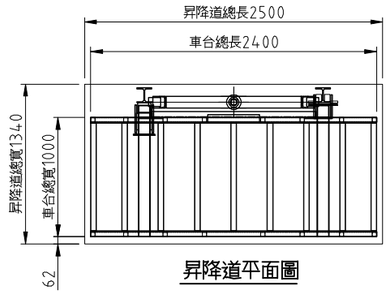

昇降道平面圖

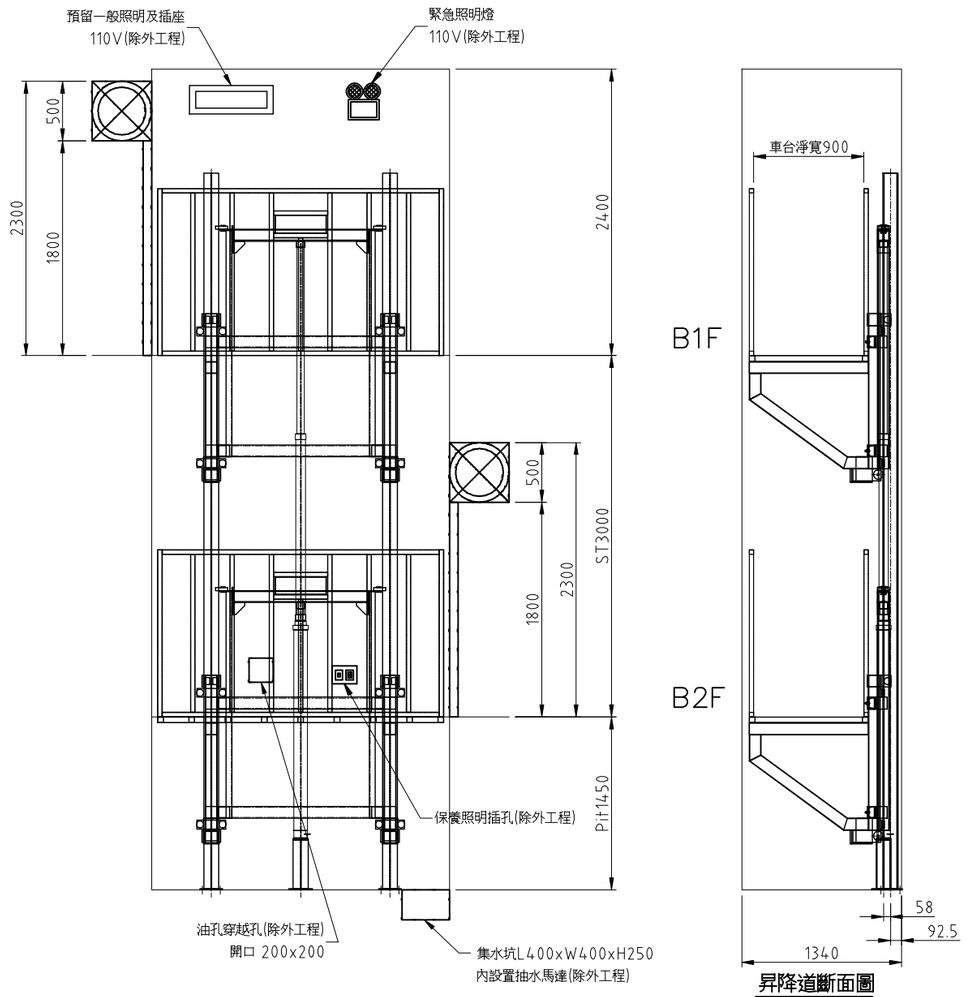

昇降道斷面圖

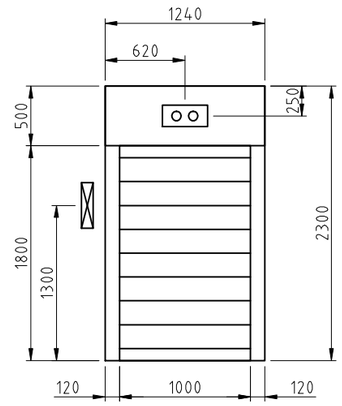

出入口詳圖

＊門板安裝完成後，多餘之間隙請業主予以修飾(除外工程)

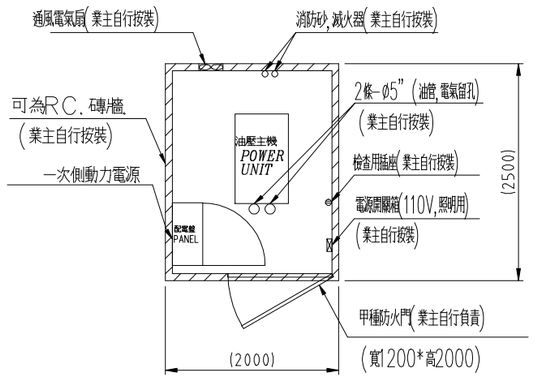

機械房標準平面圖

※機械室詳細位置經業主確認後告知

注意事項

(本欄各項屬建築及電器工事由業主負責供給)

1	昇降路及機械室之築造與機坑防水工程
2	機械室內受電箱前之動力，照明之配管、配線及接
	地線工程包括總開關
	動力交流三相　AC220V 60Hz 19KW(24KVA)
	照明交流單相　AC110V 60Hz 20A 以上
3	各出入口，機械室地板所需孔穴之預留
4	車梯門框安裝後之牆面填補與粉飾工程
5	機械室門、通風、照明及完工後地板之煤渣混泥土
6	機械室至管理室緊急電話之配管配線工程
7	昇降路與車台出入口超過10 cm以上所須之封板
8	出入口三方框以外之封板或RC收頭工程
9	機械室詳細位置經業主確認後告知
特記	依建築法規規定昇降路內不得設置任何與電梯無關之水、電、風管等設備

油壓直接式機車昇降機規格表		
1	型　式	ME－機車升降機
2	荷　重	500 KG
3	額定速度	10~12 M/MIN
4	升降用主機	5HP
5	昇降路尺寸	L2500*W1340
6	車廂內部尺寸	L2400*W900*H1400
7	煞車方式	控制閥
8	出入口尺寸(依實際尺寸修正)	OP:1000;EH:1800
9	行　程	3000mm(依現場尺寸)
10	機坑深度	1450mm
11	停止樓數	2樓2停2出入口
12	開門方式	快速捲門
13	傳動方式	油壓直接式
14	信號設施	紅綠燈顯示
15	叫車方式	按鈕自動控制及遙控控制裝置
16	主昇降導軌	H型鋼 125X125
17	控制方式	油壓泵
18	緩衝設施	彈簧式緩衝器
19	安全裝置	符合CNS油壓升降設備各項檢查規定
20	油壓缸	60mmX80mm
21	使用電源	AC220V,3ø,60HZ
22	電源容量	7KVA
23	無溶絲開關	50A
24	電源線規格	5.5mm²
25	接地線	3.5mm²
26	廠　牌	驊達 0800-800-655

地點	1F-B2F	數　量	1台	2樓	機車升降機			廠　商			
驊達實業股份有限公司 HWA-DOH TECHNOIOGY CO., LTD					製　圖	檢　圖	核　准	製圖日	99.07.06	工　程	機車升降機
					王 99.07.06 猷毓	謝 99.07.06 宏青	程 99.07.06 正和	最新日		名　稱	2F/2S
								版　別	A	圖　號	ME-990706A